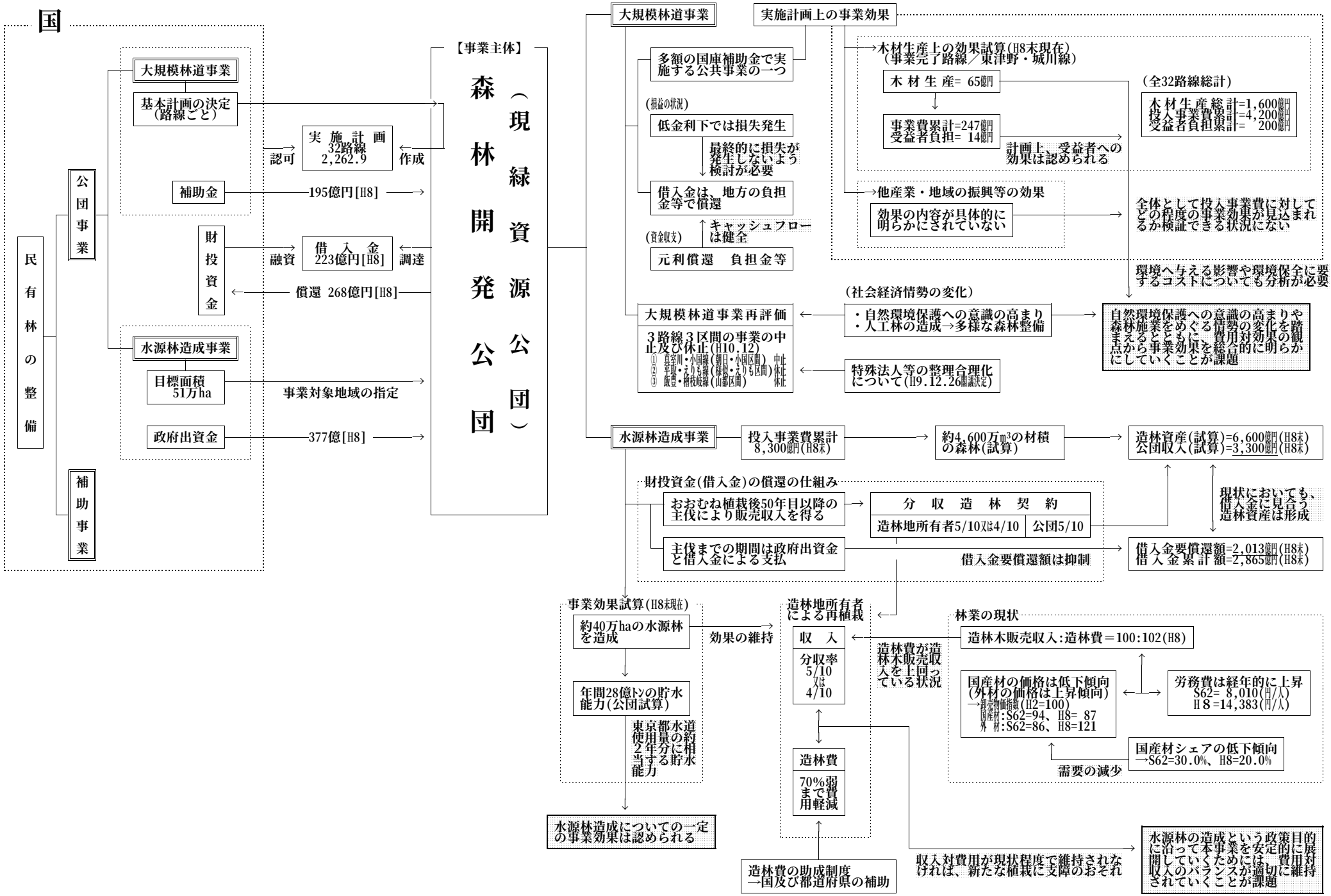総合評価チャート図（森林開発公団〔現緑資源公団〕の経営内容の分析と評価）