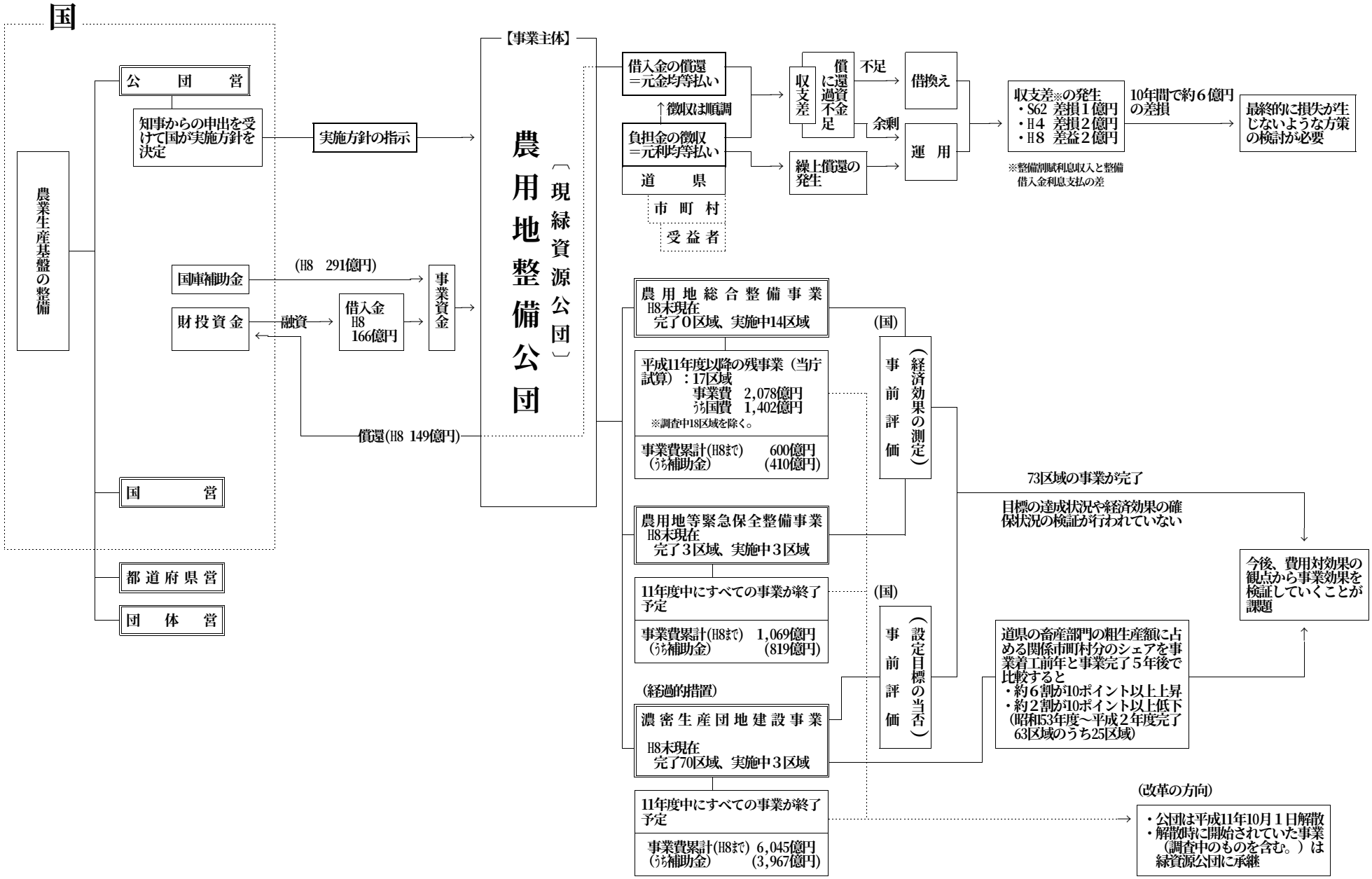総合評価チャート図　（農用地整備公団〔現緑資源公団〕の事業内容の分析と評価）